# SSB−360A

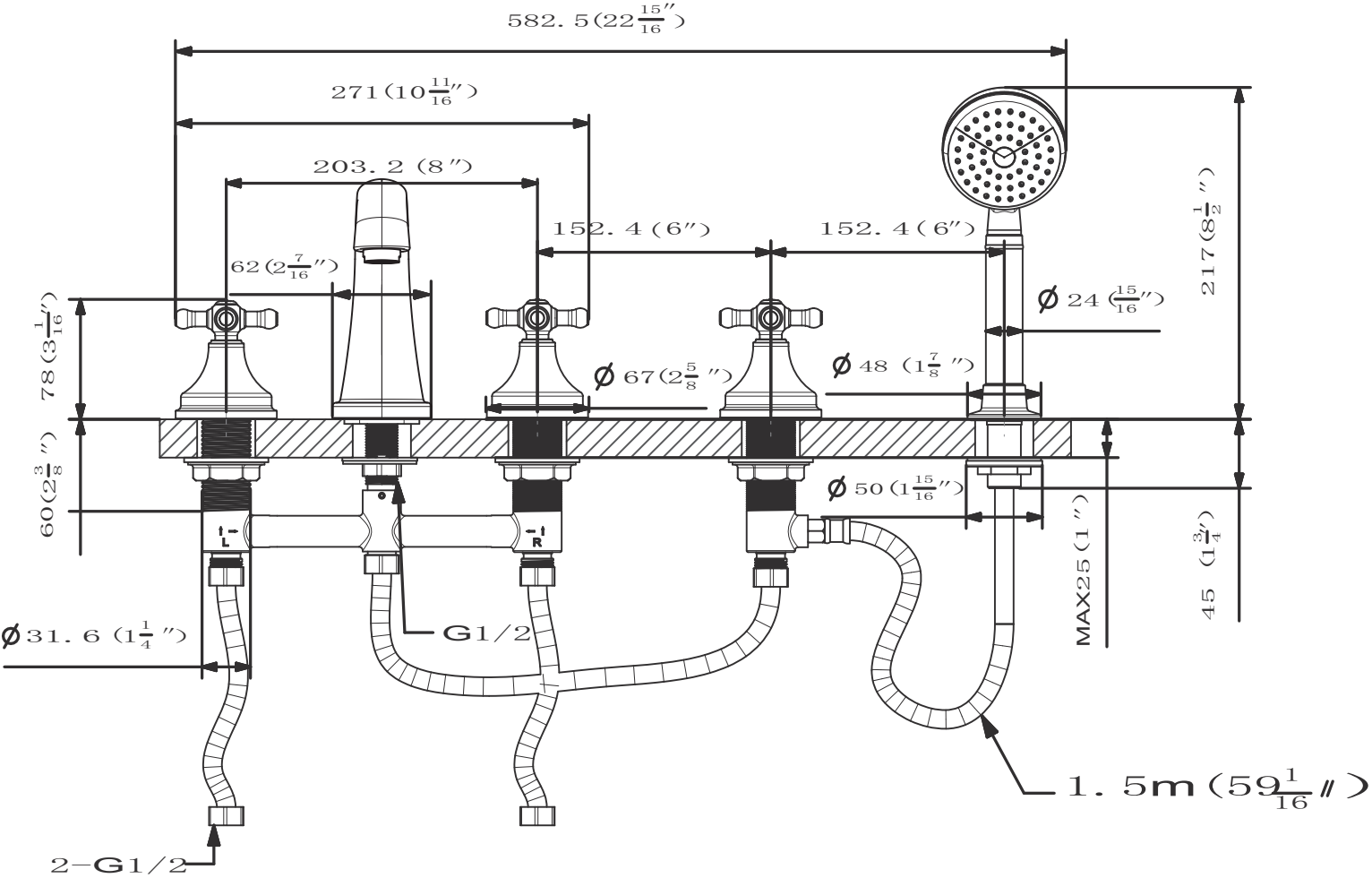
582.5(22 15/16″)
271(10 11/16″)
203.2 (8″)
152.4 (6″)
152.4 (6″)
62(2 7/16″)
78(3 1/16″)
60(2 3/8″)
Ø67(2 5/8″)
Ø48 (1 7/8″)
Ø24 (15/16″)
217(8 1/2″)
Ø50(1 15/16″)
MAX25(1″)
45 (1 3/4″)
Ø31.6 (1 1/4″)
G1/2
1.5m(59 1/16″)
2−G1/2

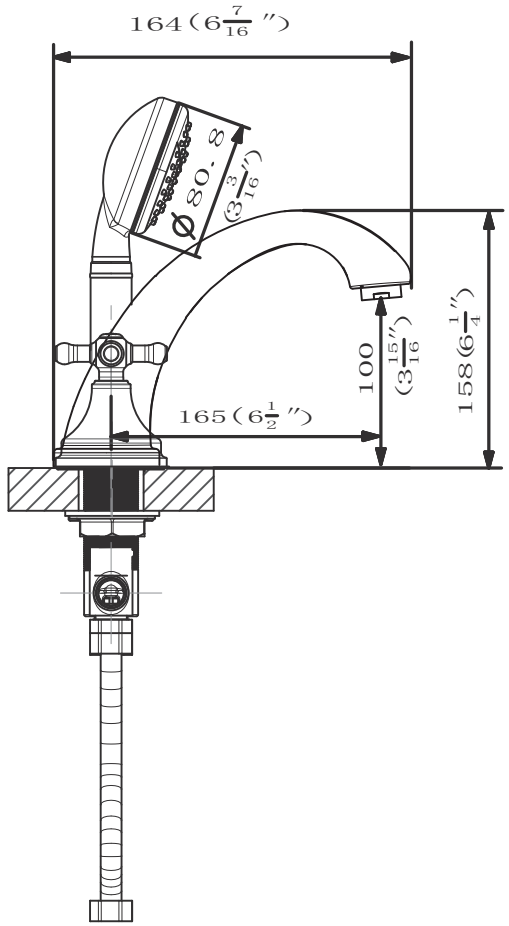
164(6 7/16″)
Ø80.8
(3 3/16″)
100
(3 15/16″)
158(6 1/4″)
165(6 1/2″)