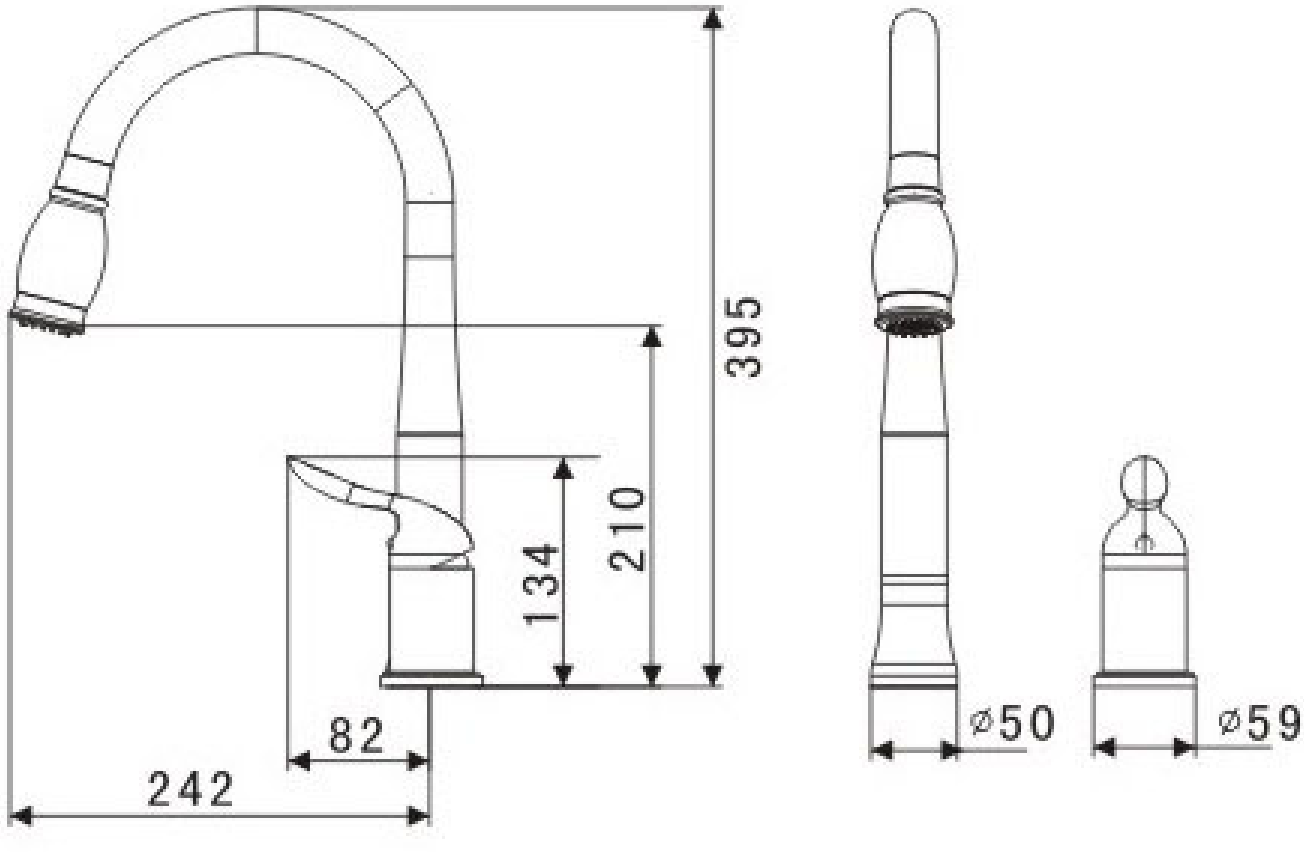
395
210
134
82
242
⌀50
⌀59